Вид спереди

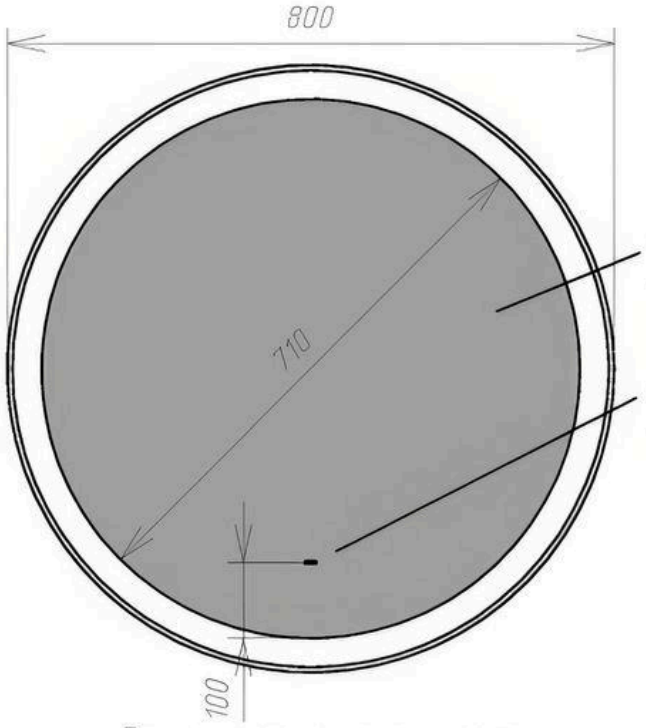

Зеркало D-710
Полировка торца

Бесконтактный сенсор
овал

Размеры указаны от края
зеркала до центра рисунка

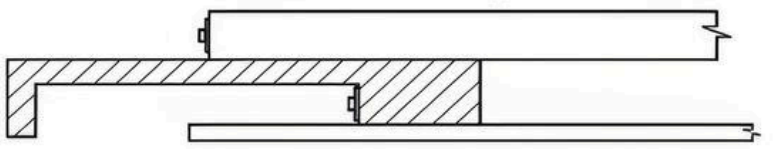

Вид сзади

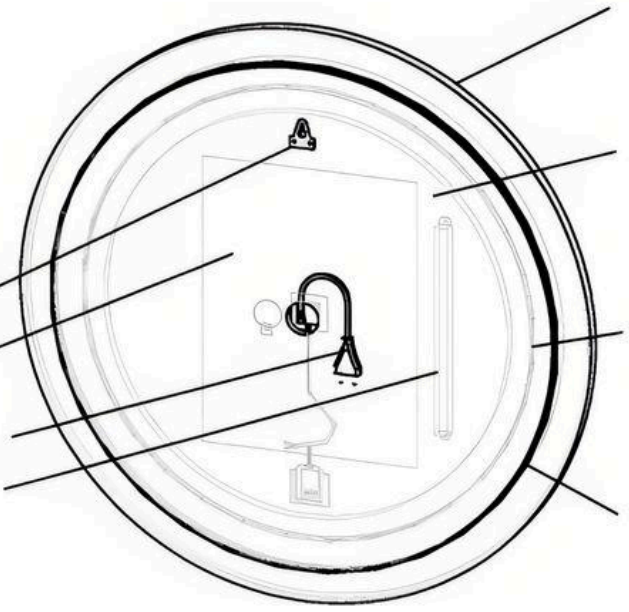

Рама МФД 19мм D-800
окрашено эмалью

Задняя крышка D700
Ламинированое МДФ 12мм БЕЛЫЙ

Лицевая подсветка
Светодиодная лента 9,6 вт/м - 2 м.п.
холодная 6000К
монтируется в паз в рамке МДФ

Тыльная подсветка
Светодиодная лента 9,6 вт/м - 2,3 м.п.
холодная 6000К
монтируется на задник из МДФ

Металлический навес - 1 шт

Подогрев 300 х 400

Провод питания 220В с вилкой

Блок питания IP20, 48W